한국어

3침/3침 날짜 모델

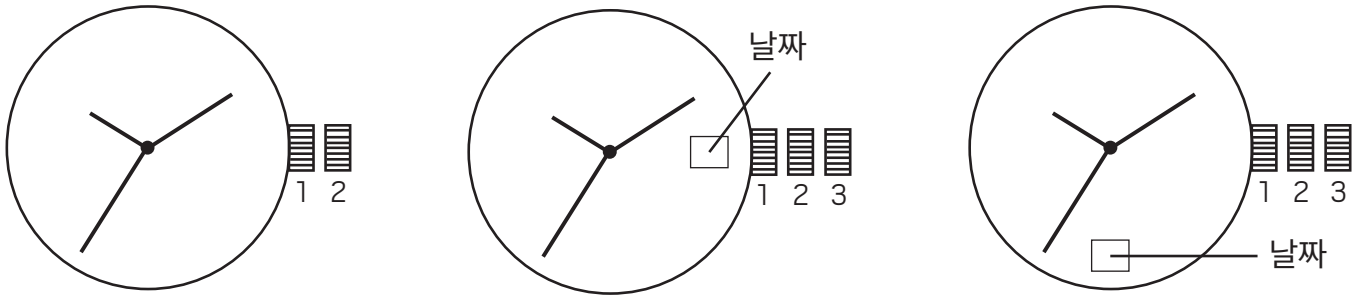

날짜 설정

1. 크라운을 포지션 2만큼 당깁니다.
2. 크라운을 시계 방향이나 반 시계 방향으로 돌려 날짜를 하루 전날에 맞춥니다.
   날짜를 변경하는 방향은 시계에 따라 다릅니다.

시간 설정

1. 크라운을 포지션 3만큼 당깁니다.
2. 오늘 날짜에 맞춰질 때까지 시계 방향으로 크라운을 돌립니다.
3. 정확한 시간을 설정합니다.
4. 크라운을1의 위치로 되돌립니다.
   주의: 시계에 날짜 표시 기능이 없을 경우, 크라운을 2의 위치로 당겨 시간을 설정합니다.

10 Half Digit Digital FL145 / FL186

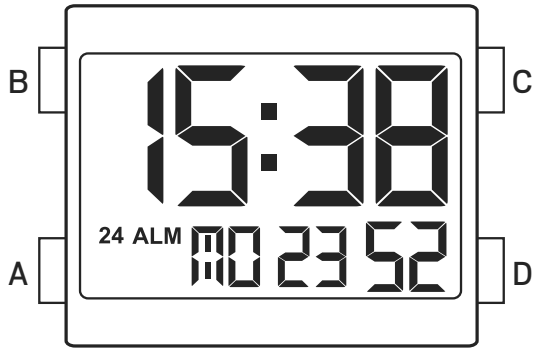

일반 시간 표시

1. A를 누르면 화면이 바뀝니다.
2. B를 누르면 EL이 표시입니다.
3. C를 누르면 12/24시간 표시가 바뀝니다.
4. D를 누르면 알람 소리가 멈춥니다.

시간 날짜 설정

1. 일반 시간 표시 상태에서, A를 3번 누르면 시간 변경 상태로 바뀐다. 초가 깜박입니다.
2. C를 누르면 초가 영점으로 돌아갑니다.
3. D를 누르면 다음 설정 단계로 바뀝니다.
4. C를 누르면 숫자가 커집니다. C를 계속 누르면 숫자가 빨리 바뀝니다. D를 눌러 변경사항을 저장합니다.
5. 표시 단계는 초, 시, 분, 월, 일, 요일의 순으로 바뀝니다.
6. A를 눌러 일반 시간 표시 상태로 돌아갑니다.

알람 설정

1. A를 눌러 알람 상태로 바꿉니다. (AL)
2. C를 계속 눌러 알람 소리를 테스트합니다.
3. C를 눌러 알람/차임 ON/OFF를 선택합니다.
4. D를 눌러 알람 변경 상태로 바꾼다; 시가 깜박입니다.
5. C를 누르면 숫자가 커집니다. C를 계속 누르면 숫자가 빨리 바뀝니다.
6. D를 눌러 시와 분을 변경합니다.
7. 분을 변경하면 자동으로 알람 변경 상태에서 빠져나갑니다.

스톱워치 기능

1. A를 눌러 스톱워치 단계로 바꿉니다. (ST)
2. C를 눌러 스톱워치를 작동/ 정지시킵니다.
3. 스톱워치가 정지되었을 때 D를 누르면 영점으로 돌아옵니다.

측정 시간 분리

1. 시간 측정 중에 D를 누릅니다.
2. D를 다시 눌러 시간 측정 상태로 돌아옵니다.
3. C를 눌러 시간 측정을 완료합니다.
4. D를 눌러 영점으로 복귀시킵니다.

디지털 FO-001

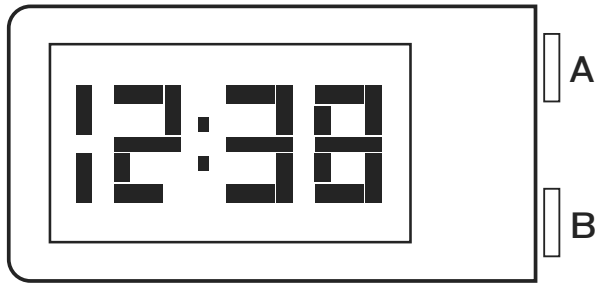

시간 표시 창
A를 누르면 창이 바뀌며 시간, 날짜, 초가 순서대로 표시된다.

시간과 날짜 세팅
1. 시간 표시 창에서 B를 두번 누르면 월 표시가 반짝이기 시작합니다.
2. A를 눌러 숫자를 증가시킬 수 있습니다.
3. B를 누르면 다음 단계 창으로 변화됩니다.
4. 세팅 창은 월, 일, 시, 분 순서로 변화됩니다.
5. B를 눌러 세팅 모드에서 빠져나갈 수 있습니다.
   참고: 세팅 모드의 어떤 단계에서든 A를 누르면 세팅 모드가 끝나고 시간 표시 창으로돌아갑니다.

메쉬 밴드 조절 방법 안내

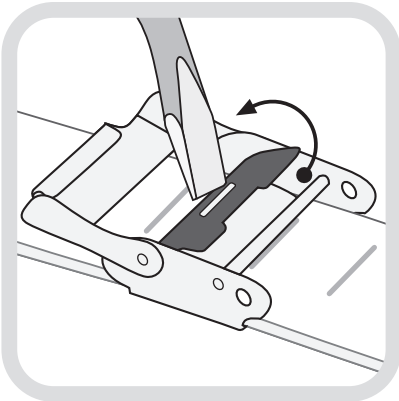
들어 올리기

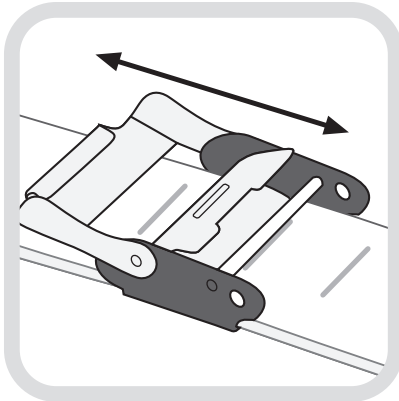
옮기기

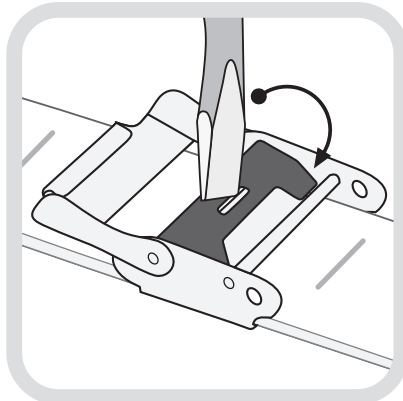
누르기

밴드 조절법: 들어 올리기 - 옮기기 - 누르기

1. 일자 드라이버나 다른 조정 툴을 클래스프의 구멍에 넣습니다. 바를 스트레이트 핀의 반대 방향으로 들어 올립니다.

   중요: 툴의 손잡이가 반드시 시계 케이스 쪽을 향하도록 합니다. 조정 툴을 스트레이트 핀에 대고 누르면 핀이 구부러지거나 부러질수있습니다.

2. 조절이 가능한 버클을 원하는 위치로 이동시킵니다. 클래스프는 반드시 밴드 뒷면의 길이 조절용으로 들어간 자국 중 한 곳에 위치해야 합니다.

3. 긴 구멍이 있는 클래스프를 눌러서 닫습니다.

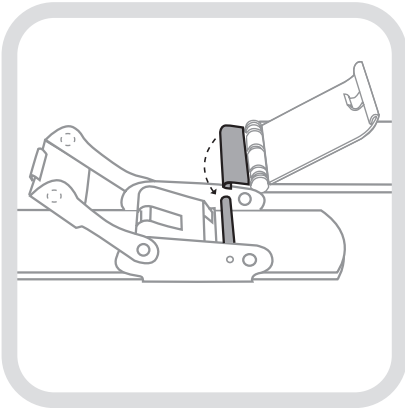

고리 걸기

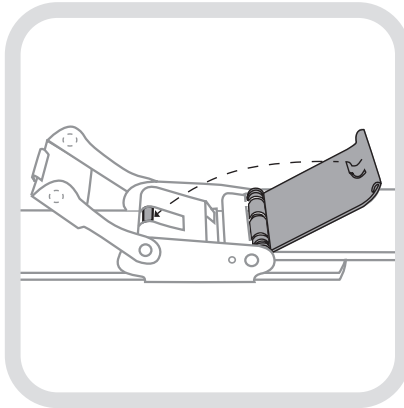

닫기

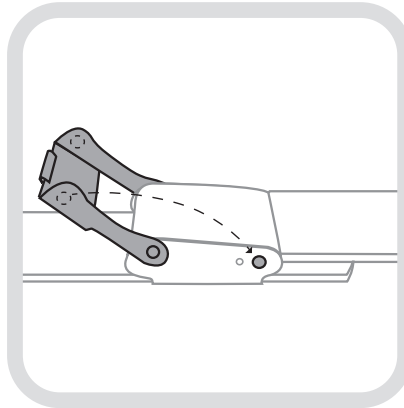

잠그기

밴드 고정 방법: 고리 걸기 - 닫기 - 잠그기

고리를 핀 위로 당겨 플랫 클래스프가 탁 소리를 내도록 닫은 후에 안전 클래스프를 잠급니다.

방수

방수 등급에 대해서는 케이스백을 참조하세요.

방수 등급은 시계 내부 부품들의 손상을 방지하기 위해 물에 대한 적절한 노출 가이드라인을 제공합니다. 권장 사용 가이드라인은 차트를 참조하세요.

물이 시계에 들어가지 않고 시계에 손상을 주지 않게 하려면 아래에 열거된 지시 사항을 따르세요.

- 시계가 물과 접촉되어 있는 동안에는 크라운을 조정하지 마세요.
- 물에 닿기 전에 크라운이 닫힘 위치에 있는지 확인하세요. 스크루 다운 크라운이 있는 시계의 경우 물에 닿기 전에 크라운이 완전히 닫혔는지 확인하세요.
- 푸셔 기능이 있는 시계의 경우 물속에서 해당 기능을 사용하지 마세요.
- 극한의 환경(예: 열탕, 사우나 또는 한증탕)에서 사용하는 것은 권장되지 않습니다.
- 힘차게 흐르는 물(예: 수도꼭지에서 흐르는 물, 파도 또는 폭포)에서 사용하지 마세요.
- 바닷물에 장시간 노출 시키지 마세요. 바닷물에 닿은 경우 등급이 5ATM 이상이면 수돗물로 헹구고 부드러운 천으로 닦아주세요.

물 관련 사용을 위한 권장 사항				
표시	생활 방수 (손 씻기)	수중에서 사용 가능 (수영)	얕은 다이빙 (스노클링)	스쿠버 다이빙 (깊은 바다에서 사용 금지)
(없음)				
3 ATM • 3 BAR • 30 Meters	✓			
5 ATM • 5 BAR • 50 Meters	✓	✓		
10 ATM • 10 BAR • 100 Meters	✓	✓	✓	
20 ATM • 20 BAR • 200 Meters	✓	✓	✓	✓